B300K
Portable Power Station

User Manual V1.0

Inspect the packaging for damage before use.

Perform a charge cycle before first use.

Scan the QR code for the BLUETTI app.

Register for warranty at https://www.bluettipower.com/

BLUETTI

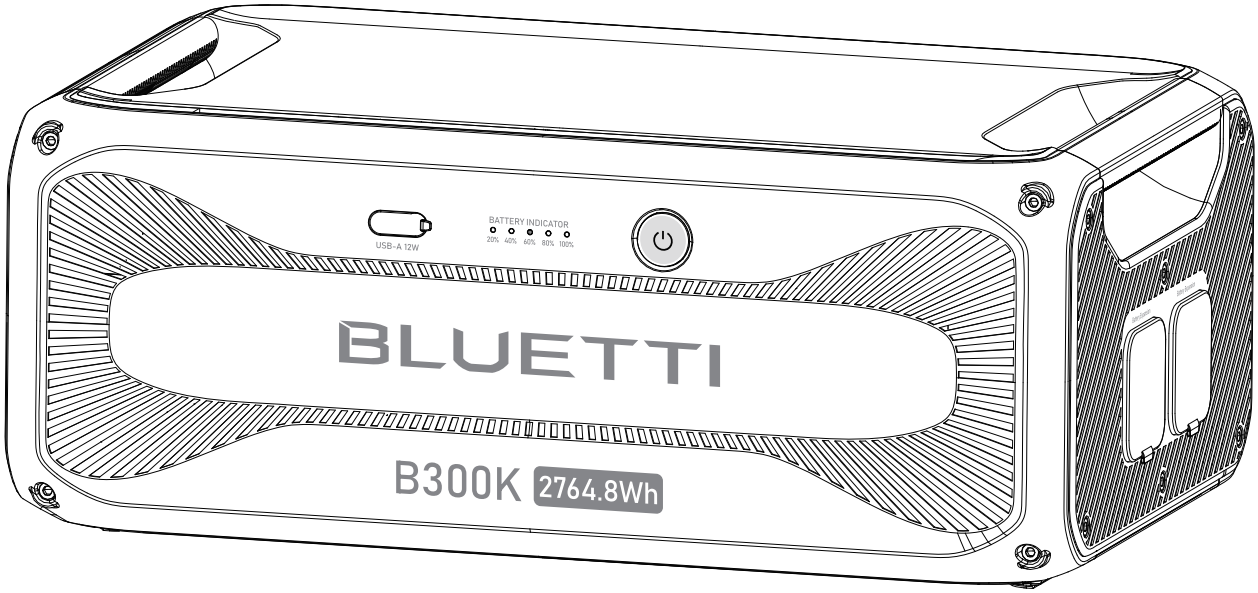
USB-A 12W
BATTERY INDICATOR
20% 40% 60% 80% 100%
BLUETTI
B300K
2764.8Wh

Thank You

Thank you for making BLUETTI a part of your family.
From the very beginning, BLUETTI has tried to stay true to a sustainable future through green energy storage solutions while delivering an exceptional eco-friendly experience for our homes and our world.
That's why BLUETTI makes its presence in 100+ countries and is trusted by millions of customers across the globe.

Copyright © Shenzhen PowerOak Newener Co., Ltd. All Rights Reserved.
No reproduction or transmission of any part of this document is permitted without the prior written consent of Shenzhen PowerOak Newener Co., Ltd.

Disclaimer

BLUETTI's products and services are subject to the terms and conditions agreed upon during purchase. Some aspects described in this manual may not be available under your purchase contract. Unless otherwise specified in the contract, BLUETTI makes no express or implied representations or warranties regarding the contents of this manual.
BLUETTI should assume no liability for the failures, damages, or injuries resulting from force majeure, repair attempts by unqualified personnel, or improper installation and operation.
The contents of this manual are subject to change without notice. Please obtain the latest version from BLUETTI official website.
If you have any questions or concerns about this manual, please contact BLUETTI support for further assistance.

Shenzhen PowerOak Newener Co., Ltd.
F19, BLD No.1, Kaidaer, Tongsha RD No.168, Xili street, Nanshan, Shenzhen, China
Web: https://www.bluettipower.com

About the Manual

Introduction

This manual provides information on the functionality, basic operation and safety instructions of the B300K portable power station. Please read and understand all instructions in this manual before use.

Target Audience

- Technical support engineer
- End-user

Contents

1 Safety Information 06

2 Packing List 08

3 Get to Know Your B300K 09

4 Use Your B300K 10

Power On/Off 10

Connect to B300K and Power Station 10

Charge Up 14

Control and Monitor 14

5 Indicators Status 15

6 Maintenance and Care 15

7 Specifications 16

8 Troubleshooting 17

Appx. 1 FAQ (Frequently Asked Questions) 18

1. Safety Information

General Safety

WARNING - When using the product, basic precautions should always be followed to prevent the risk of fire, electric shock, or injury to persons:

- Read all the instructions before using the product.
- Use and store the product in a cool, dry place with good ventilation.
- Keep it away from flammable liquids, gases, explosives and corrosive substances.
- Do not expose it to high temperatures or heat sources like sunlight, fire, transformers, and heaters.
- Do not insert fingers or foreign objects into the product's ports.
- Do not use damaged or modified product to prevent electric shock, injury, etc.
- Operate the product only with undamaged plugs and cables.
- Do not move the product during use to avoid internal hardware damage from vibration and collision.
- Handle the product with care to prevent drops, violent impacts, or tilting.
- Place the product on a stable platform.
- Keep the product out of reach of children and pets.
- Avoid submerging or cleaning the product with liquids.
- Power off the product before any servicing to reduce the risk of electric shock.
- Only professionals should handle leaks or defects - seek their assistance as needed.

Battery Safety

- Use the battery within the specified temperature range.
- Do not disassemble, modify, or damage the battery to prevent leakage, overheating, or fire.
- Keep the positive and negative battery terminals from touching each other or metal objects.
- Avoid welding or grinding near batteries to prevent fire from sparks or arcs.
- Do not drop metal tools onto the battery to prevent sparks or short circuits.
- Lithium-ion batteries pose fire risks, so be aware of these hazards:
  a. Thermal runaway can release flammable and harmful gases such as CO and HF. Vapors from burning batteries may irritate the eyes, skin, and throat.
  b. The concentration of these gases could lead to deflagration and explosion.
  c. The battery electrolyte is flammable, toxic, and volatile.
- If a battery leaks chemicals or emits odors, don't approach it - contact professionals for safe disposal. They'll need proper protective gear.
- Do not touch a battery that's been submerged in water, to avoid electric shocks. Discard soaked batteries through proper recycling channels.

- Electrolyte is corrosive and can cause irritation and chemical burns. If you come into direct contact with battery electrolyte:
  a. Inhalation of Vapors: Evacuate the contaminated area, get fresh air immediately, and seek medical attention.
  b. Eye Contact: Immediately flush eyes with water for at least 15 minutes, do not rub eyes, and seek medical attention immediately.
  c. Skin Contact: Immediately wash the infected area with soap and water and seek medical attention immediately.
  d. Ingestion: Seek medical attention immediately.
- Follow local guidelines for proper battery disposal; never burn, crush, or discard them improperly.

Personal Precautions

- When working near batteries, wear eye and clothing protection.
- Avoid smoking, sparks, or flames near the battery or engine.
- In abusive conditions, liquid may eject. If contact occurs, flush with water; seek medical help if liquid contacts eyes.

SAVE THESE INSTRUCTIONS

2. Packing List

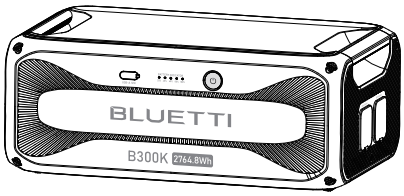

B300K
Portable Power Station

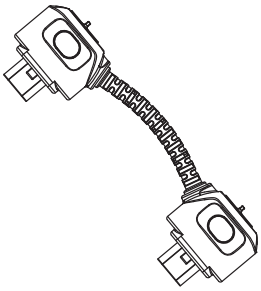

CA90
Battery Expansion Cable
(10.62in / 270mm)

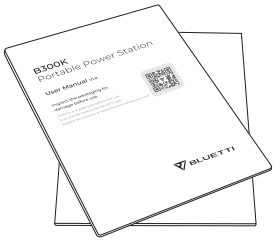

Documentation

The following accessories may not be included. Please purchase optional accessories at https://www.bluettipower.com

Optional Accessories

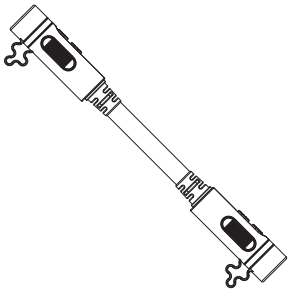

P090A
Battery Expansion Cable
(31.49in / 800mm)

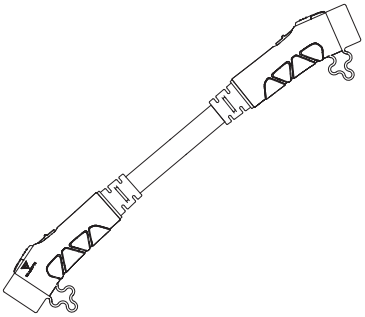

P090D to P150D Battery Expansion Cable
(31.49in / 800mm)

Note:

Battery Expansion Cables:

Connect the B300K to Apex300, or other B300K units with the CA90 battery expansion cable. Connect the B300K to AC300, AC200MAX, AC200L with the P090A battery expansion cable. Use the P090D to P150D cable to connect to AC500.

3. Get to Know Your B300K

The B300K can be used with AC300, AC500, AC200MAX, and AC200L as a 2764.8Wh expansion pack.

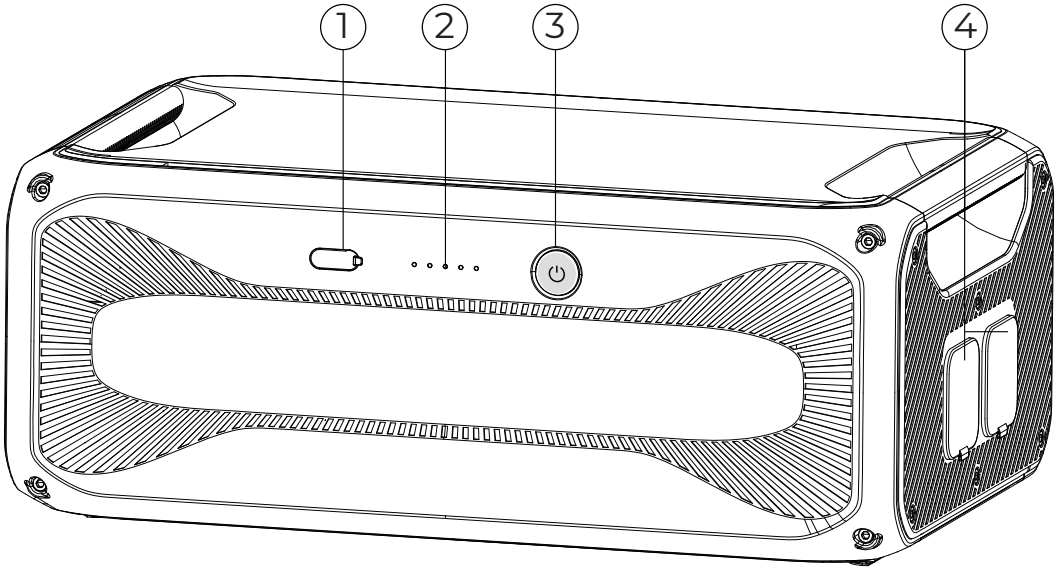

① USB-A Port

② LED Indicators*

③ Power Button**

④ Battery Expansion Ports

* Indicate battery level and operation status.
** Button light indicates operation status with LED indicators.
Refer to Chapter 5 (Indicators Status) and Chapter 8 (Troubleshooting) for details.

4. Use Your B300K

Power On/Off

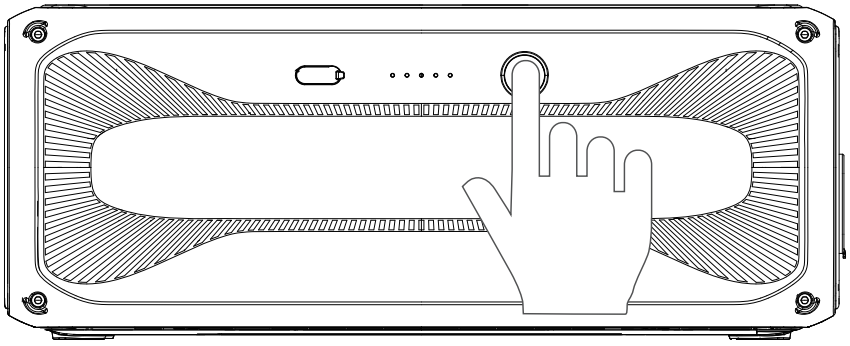

Power On

1. Long press the power button.
2. When the button lights up, the B300K is on standby.
3. The LED indicators show the battery level.

Power Off

1. Long press the power button.
2. The button light and indicators turn off.

> ***Note:*** Connected to a power station, the B300K automatically turns on when the combo charges with AC power or solar panels.

Connect to B300K and Power Station

Connecting to B300K Battery

Use the P090A battery expansion cable to interconnect the B300K units.

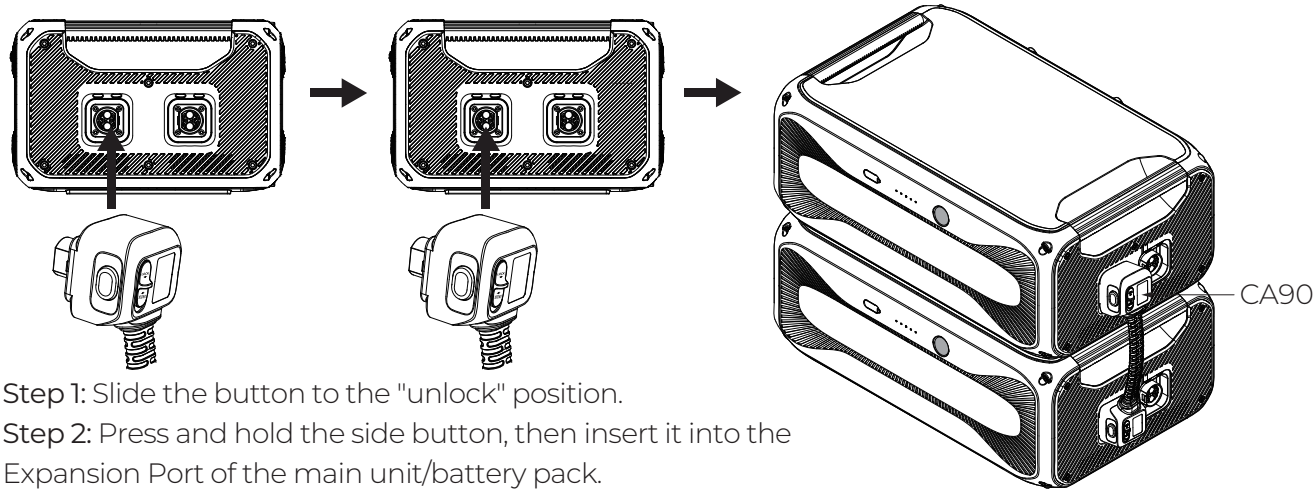

Step 1: Slide the button to the "unlock" position.
Step 2: Press and hold the side button, then insert it into the Expansion Port of the main unit/battery pack.
Step 3: After confirming a secure connection, slide the button to the "lock" position.

*Be sure to LOCK the connection.

Connecting to Apex300

Use the battery expansion cables to connect to up to 6 B300K batteries for a maximum capacity of 19,353.6Wh.

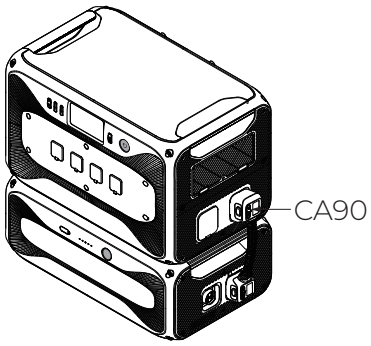

Apex 300 + 1*B300K

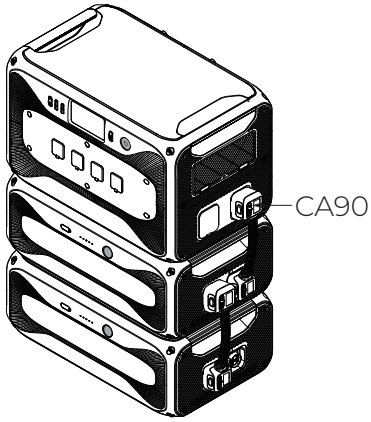

Apex 300 + 2*B300K

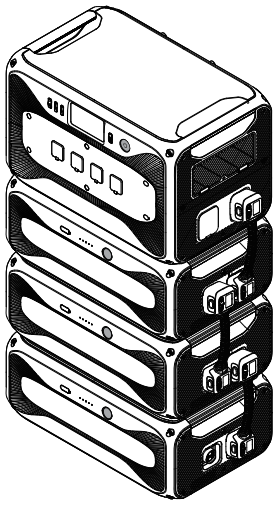

Apex 300 + 3*B300K

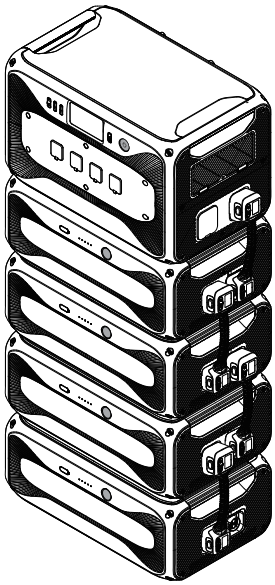

Apex 300 + 4*B300K

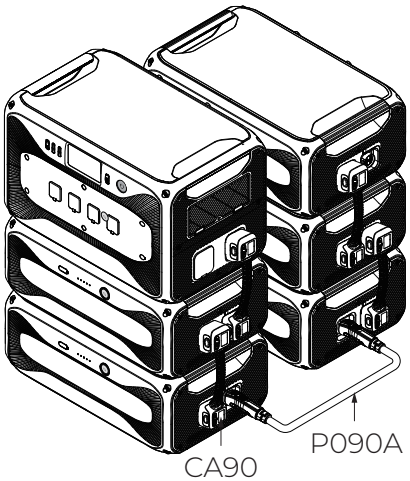

Apex 300 + 5*B300K

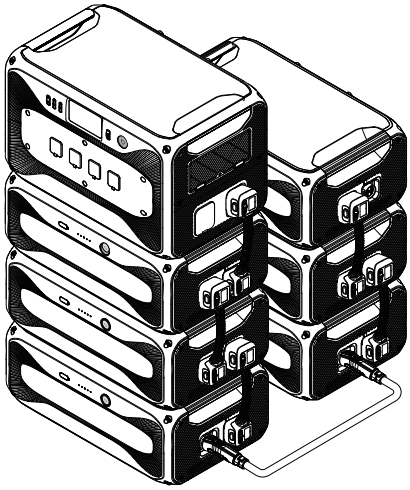

Apex 300 + 6*B300K

Notes:

- Power off all units before connecting.
- Power on the Apex 300, and the battery activates automatically. Stacking the units is recommended.
- When connecting two or more B300K batteries, it's recommended to securely mount the units to the wall using metal brackets and screws.

Connecting to AC300

Connect up to 4 B300K units for a maximum capacity of 11,059.2Wh.

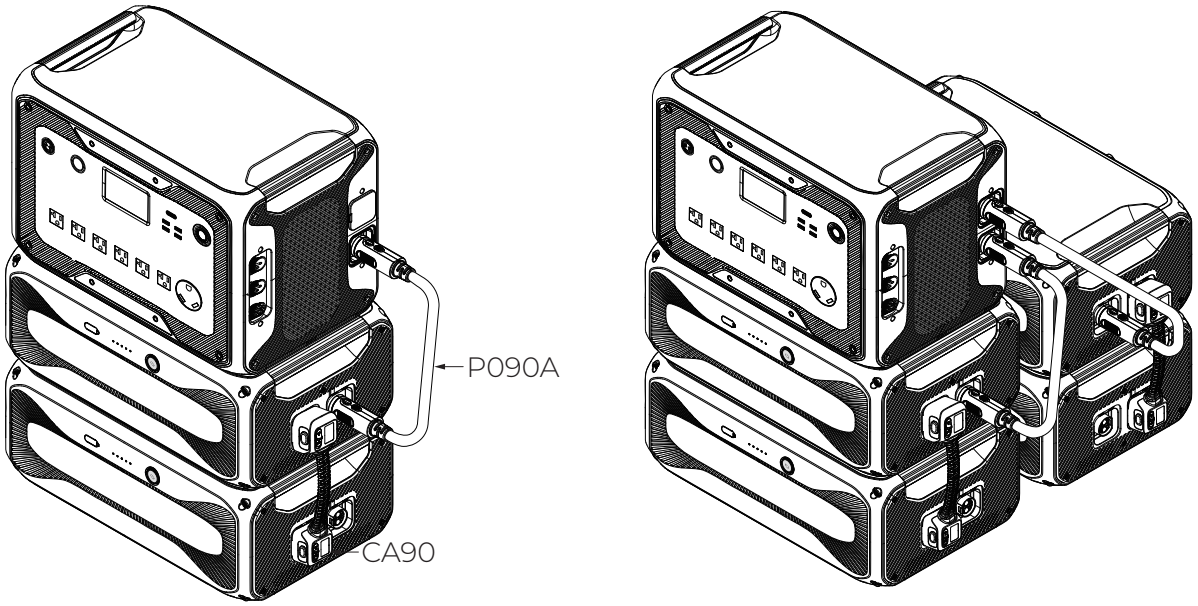

> ***Note:*** The AC300 can work with B300K and B300 expansion batteries simultaneously using P090A battery expansion cables.

Connecting to AC200MAX

Connect up to 2 B300K units for a maximum capacity of 5,529.6Wh.

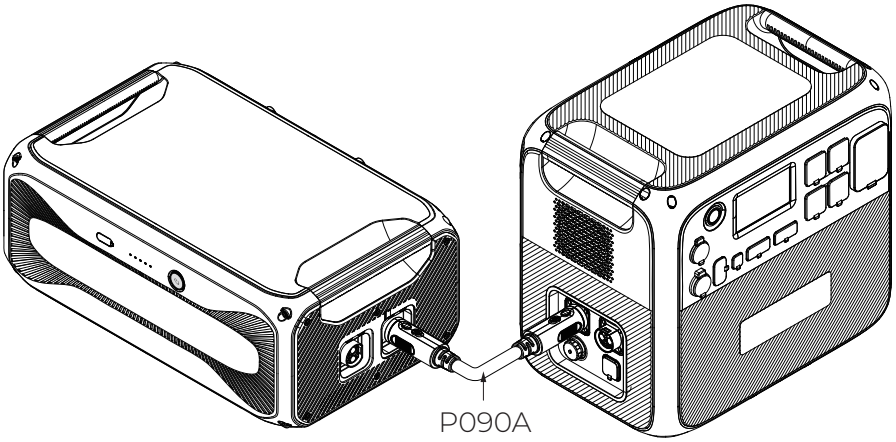

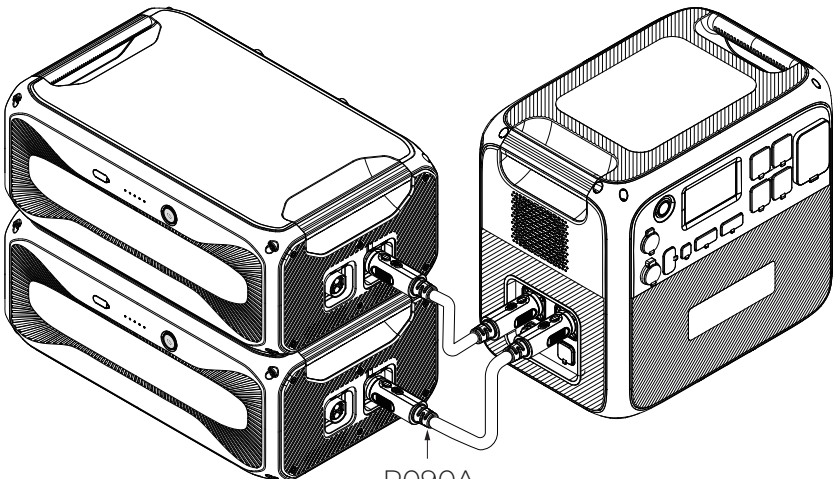

Connecting to AC200L

Connect up to 2 B300K units for a maximum capacity of 5,529.6Wh.

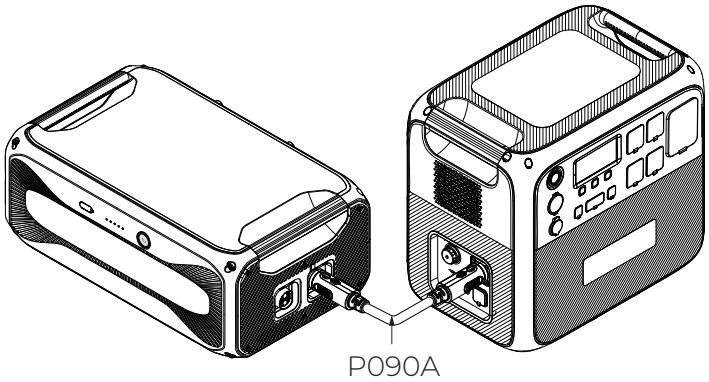

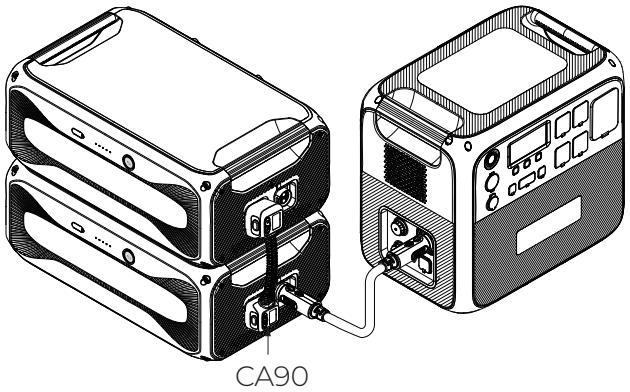

Connecting to AC500

Connect up to 6 B300K units for a maximum capacity of 16,588.8Wh.

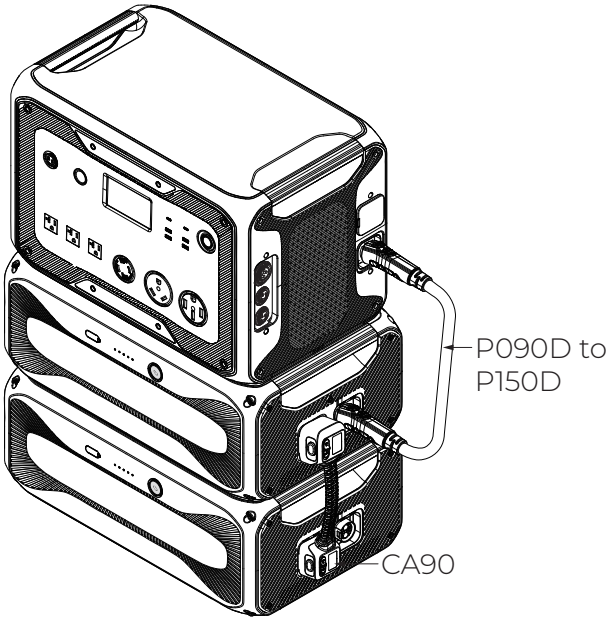

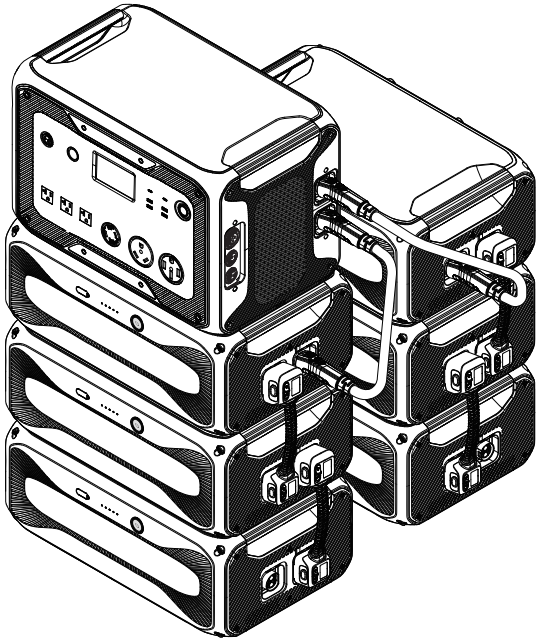

Note: The AC500 can work with B300K, B300S and B300 expansion batteries simultaneously. To connect them:

Connection	Cable Required
AC500 to B300S	P150D battery expansion cable
AC500 to B300K/B300	P090D to P150D battery expansion cable
B300K/B300 to B300S	P090D to P150D battery expansion cable
B300K to B300	P090A battery expansion cable

Charge Up

Connect the B300K to a power station for charging. It charges from 5% to 80% in about 45 minutes when connected to AC300 or AC500.

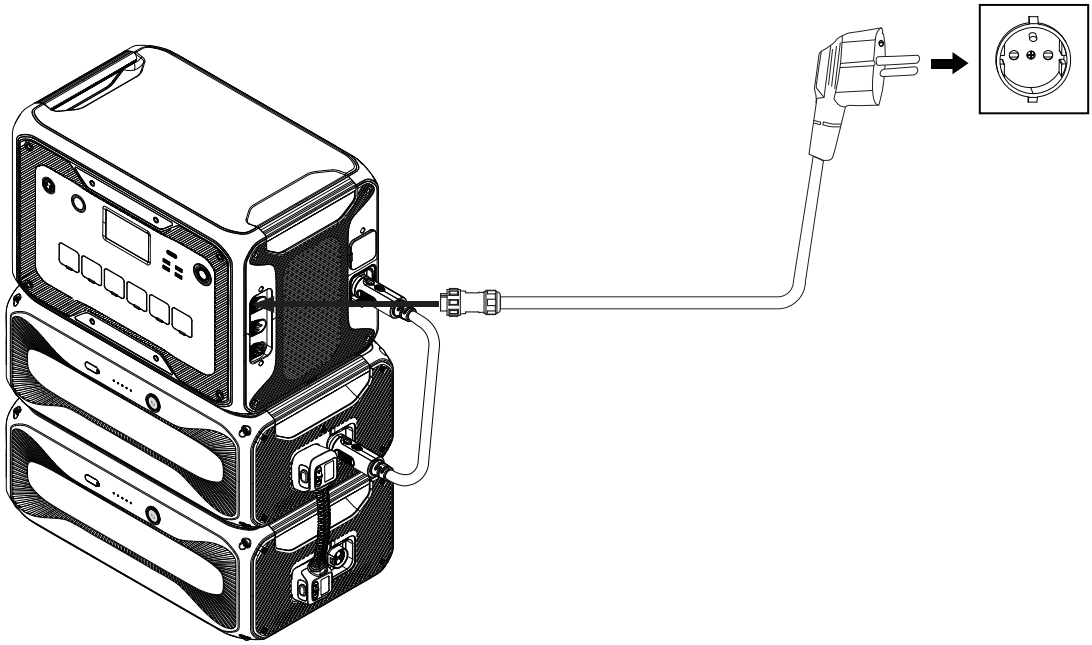

Note: Recommended charging temperature: 15°C to 30°C (59°F to 86°F)

Control and Monitor

Connect the B300K to a power station, and check the battery level and upgrade it using the BLUETTI app. For more details, please refer to your power station's app user guide.

5. Indicators Status

Indicator	Status	Description
Power Button	Steady green	Normal operation
	Flashes 4 times per second	Malfunction
	Flashes once every 1.5 seconds	Upgrading
	Off	Shutdown
	Flashes twice, pause for 4 seconds, and repeat	The battery expansion cable is not locked.
LEDs	• Each lit indicator represents 20% SoC. • All indicators remain steady when fully charged and go off when fully discharged. • Flashing indicators show the charging progress.	

6. Maintenance and Care

- When the SoC drops to 1% without any power input, power off the unit promptly to prevent overdischarge.
- Before storing, charge it to 60%-80% SoC and fully cycle every 6 months to maintain battery health.
- For long-term storage over 6 months, charge it to 40%-60% SoC and fully cycle every 3 months.
- Safe storage temperature: -20°C to 40°C (-4°F to 104°F). For storage over a month, aim for a range of -20°C to 25°C (-4°F to 77°F). Perform a cycle charge before reuse.
- Avoid extended storage periods as it can impact the battery's performance and lifespan.
- Use a dry and soft towel to clean the battery's exterior.

7. Specifications

General	
Model	B300K
Battery Capacity	2,764.8Wh (51.2V, 54Ah)
Battery Type	LFP
Net Weight	Approx. 29.5kg (65.04lbs)
Dimensions (L × W × H)	525 × 327 × 209mm (20.67 × 12.87 × 8.23in)
Charging Temperature	0°C to 40°C (32°F to 104°F)
Discharging Temperature	-20°C to 40°C (-4°F to 104°F)
Storage Temperature	Up to 1 month: -20°C to 40°C (-4°F to 104°F) Up to 6 months: -20°C to 25°C (-4°F to 77°F)
Working Humidity	5% to 95%RH
Charging Current	60A Max. (Current may decrease outside specified temperatures)
Discharging Current	70A Max.
2 × Expansion Port	58.4VDC Max., 90A Max.
DC Output	
USB-A	12W Max., 5V / 2.4A

8. Troubleshooting

When the B300K malfunctions, the LEDs may flash or turn off in various combinations. For soft errors, restart the unit. For hardware issues, contact BLUETTI support for repair or replacement. See the table below for details.

Indicators Status	Description
Soft Errors	
☼ ● ● ● ●	Low voltage
● ☼ ● ● ●	High/low temperature
☼ ☼ ● ● ●	Pre-charge failure
● ● ☼ ● ●	Short circuit
☼ ● ☼ ● ●	Address allocation mix-up
● ☼ ☼ ● ●	Charging/discharging overcurrent
☼ ☼ ☼ ● ●	Overdischarging protection
Hardware Failures	
● ● ● ☼ ●	NTC fault
☼ ● ● ☼ ●	Cell fault
● ☼ ● ☼ ●	Voltage reference fault (3.3V)
☼ ☼ ● ☼ ●	AFE fault
● ● ☼ ☼ ●	Current zero point error
☼ ● ☼ ☼ ●	Battery cell disconnect
● ☼ ☼ ☼ ●	Charging MOS fault
☼ ☼ ☼ ☼ ●	Discharging MOS fault
● ● ● ● ☼	Cell voltage difference fault
☼ ● ● ● ☼	Current detection error

Appx. 1 FAQ (Frequently Asked Questions)

Q1: How to claim warranty?

A: Please refer to the warranty card.

Q2: How to upgrade the B300K?

A: Connect the B300K to the power station and upgrade it via the BLUETTI app in Settings > Firmware Upgrade. Follow in-app instructions.

Q3: Can it charge and discharge at the same time?

A: Yes, the B300K supports pass-through charging.

Q4: Why doesn't the B300K drain all its power?

A: The B300K reserves some energy to avoid overdischarging and protect the battery's lifespan.

Q5: Can I leave the battery uncharged after fully discharging?

A: No, charge promptly after use to prevent damage. Keep the battery in the environment of at least 10°C (50°F) for at least 12 hours beforehand.

B300K
Tragbare Powerstation

Benutzerhandbuch V1.0

Überprüfen Sie die Verpackung vor dem Gebrauch auf Schäden.

Führen Sie vor dem ersten Gebrauch einen Ladezyklus durch.

Scannen Sie den QR-Code für die BLUETTI App.

Registrieren Sie sich für die Garantie unter https://www.bluettipower.com/

BLUETTI

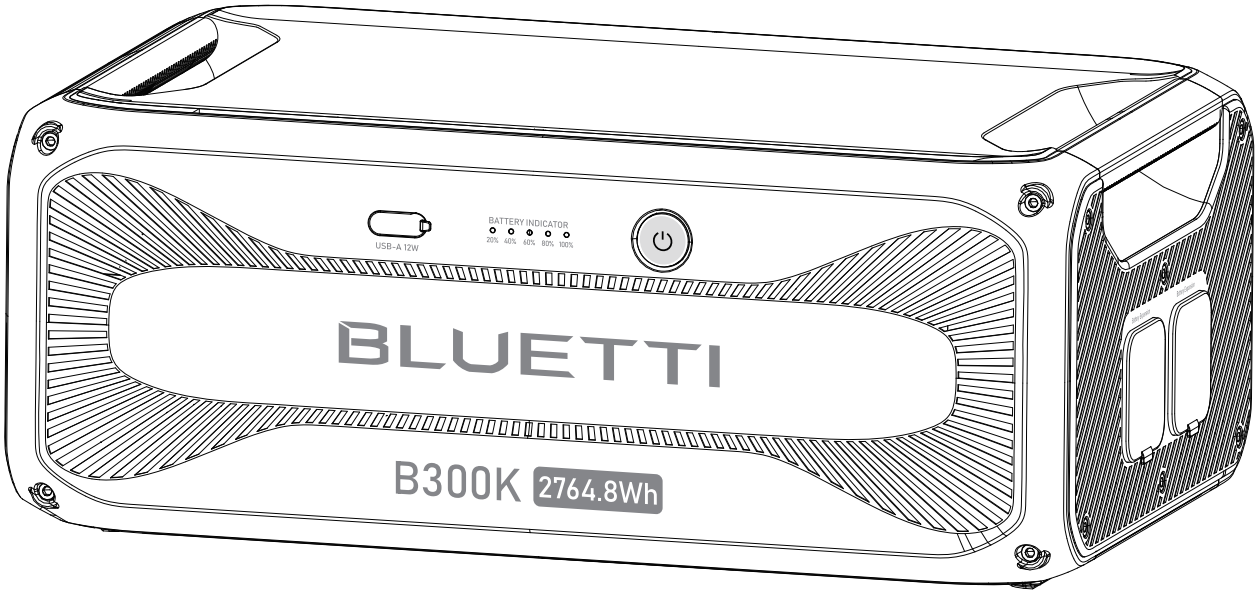
USB-A 12W
BATTERY INDICATOR
20% 40% 60% 80% 100%
BLUETTI
B300K
2764.8Wh

Vielen Dank

Vielen Dank, dass Sie BLUETTI zu einem Teil Ihrer Familie gemacht haben.
Von Anfang an hat BLUETTI versucht, einer nachhaltigen Zukunft durch umweltfreundliche Energiespeicherlösungen treu zu bleiben und gleichzeitig ein außergewöhnliches umweltfreundliches Erlebnis für unsere Häuser und unsere Welt zu bieten.
Aus diesem Grund ist BLUETTI in über 100 Ländern vertreten und genießt das Vertrauen von Millionen von Kunden auf der ganzen Welt.

Copyright © Shenzhen PowerOak Newener Co., Ltd. Alle Rechte vorbehalten.
Kein Teil dieses Dokuments darf ohne die vorherige schriftliche Zustimmung von Shenzhen PowerOak Newener Co. in irgendeiner Form oder mit irgendwelchen Mitteln vervielfältigt oder übertragen werden.

Haftungsausschluss

Die Produkte und Dienstleistungen von BLUETTI unterliegen den beim Kauf vereinbarten Bestimmungen und Bedingungen. Einige der in diesem Handbuch beschriebenen Aspekte sind im Rahmen Ihres Kaufvertrags möglicherweise nicht verfügbar. Sofern im Vertrag nichts anderes festgelegt ist, gibt BLUETTI keine ausdrücklichen oder stillschweigenden Zusicherungen oder Gewährleistungen in Bezug auf den Inhalt dieses Handbuchs.
BLUETTI übernimmt keine Haftung für Ausfälle, Schäden oder Verletzungen, die auf höhere Gewalt, Reparaturversuche durch unqualifiziertes Personal oder unsachgemäße Installation und Bedienung zurückzuführen sind.
Der Inhalt dieses Handbuchs kann ohne vorherige Ankündigung geändert werden. Bitte beziehen Sie die neueste Version von der offiziellen BLUETTI-Website.
Wenn Sie Fragen oder Bedenken bezüglich dieses Handbuchs haben, wenden Sie sich bitte an den BLUETTI-Support, um weitere Unterstützung zu erhalten.

Shenzhen PowerOak Newener Co., Ltd.

Adresse: F19, BLD No.1, Kaidaer, Tongsha Rd No.168, Xili Street, Nanshan, Shenzhen, China

Über dieses Handbuch

Einleitung

Dieses Handbuch enthält Sicherheitshinweise sowie Informationen über die Funktionsweise und den grundlegenden Betrieb der B300K. Bitte lesen Sie vor der Benutzung alle Anweisungen in dieser Anleitung.

Zielgruppe

- Mitarbeiter des technischen Supports
- Endbenutzer

Gebräuchliche Symbole

In diesem Handbuch werden die folgenden Symbole verwendet, um wichtige Informationen hervorzuheben:

Inhalt

1 Sicherheitshinweise 24

2 Packliste 26

3 Übersicht der B300K 27

4 Verwendung der B300K 28

Ein-/Ausschalten 28

Anschluss an B300K und Powerstation 28

Laden 32

Steuerung und Überwachung 32

5 Statusanzeigen 33

6 Wartung und Pflege 33

7 Technische Daten 34

8 Fehlerbehebung 35

Anhang 1 Häufig gestellte Fragen 36

1. Sicherheitshinweise

Allgemeine Sicherheit

WARNUNG - Bei der Verwendung des Geräts sollten immer grundlegende Vorsichtsmaßnahmen beachtet werden, um die Gefahr von Bränden, Stromschlägen oder Verletzungen zu vermeiden:

- Lesen Sie alle Anweisungen, bevor Sie das Produkt verwenden.
- Verwenden und lagern Sie das Produkt an einem kühlen, trockenen Ort mit guter Belüftung.
- Halten Sie es von brennbaren Flüssigkeiten, Gasen, Sprengstoffen und ätzenden Substanzen fern.
- Setzen Sie es keinen hohen Temperaturen oder Wärmequellen wie Sonnenlicht, Feuer, Transformatoren und Heizgeräten aus.
- Stecken Sie keine Finger oder Fremdkörper in die Anschlüsse des Produkts.
- Verwenden Sie kein beschädigtes oder modifiziertes Produkt, um Stromschläge, Verletzungen usw. zu vermeiden.
- Betreiben Sie das Gerät nur mit unbeschädigten Steckern und Kabeln.
- Bewegen Sie das Gerät während des Gebrauchs nicht, um Schäden an der internen Hardware durch Vibrationen und Stöße zu vermeiden.
- Behandeln Sie das Gerät vorsichtig, um Stürze, heftige Stöße oder Kippen zu vermeiden.
- Stellen Sie das Gerät auf eine stabile Plattform.
- Bewahren Sie das Gerät außerhalb der Reichweite von Kindern und Haustieren auf.
- Vermeiden Sie es, das Gerät in Flüssigkeiten zu tauchen oder zu reinigen.
- Schalten Sie das Gerät vor jeder Wartung aus, um das Risiko eines Stromschlags zu verringern.
- Leckagen oder Defekte sollten nur von Fachleuten behoben werden - wenden Sie sich bei Bedarf an diese.

Batteriesicherheit

- Verwenden Sie den Akku innerhalb des angegebenen Temperaturbereichs.
- Zerlegen, modifizieren oder beschädigen Sie die Batterie nicht, um Auslaufen, Überhitzung oder Feuer zu vermeiden.
- Achten Sie darauf, dass die Plus- und Minuspole der Batterie sich nicht gegenseitig oder Metallgegenstände berühren.
- Vermeiden Sie Schweiß- oder Schleifarbeiten in der Nähe von Batterien, um Brände durch Funken oder Lichtbögen zu vermeiden.
- Lassen Sie keine Metallwerkzeuge auf die Batterie fallen, um Funkenbildung oder Kurzschlüsse zu vermeiden.
- Lithium-Ionen-Batterien stellen ein Brandrisiko dar, beachten Sie daher diese Gefahren:
  a. Bei einem thermischen Durchgehen können brennbare und schädliche Gase wie CO und HF freigesetzt werden. Dämpfe von brennenden Batterien können Augen, Haut und Rachen reizen.

b. Die Konzentration dieser Gase kann zu Verpuffungen und Explosionen führen.
c. Der Batterieelektrolyt ist brennbar, giftig und flüchtig.

- Wenn eine Batterie Chemikalien ausläuft oder Gerüche verströmt, sollten Sie sich ihr nicht nähern, sondern sich für eine sichere Entsorgung an Fachleute wenden. Sie benötigen eine geeignete Schutzausrüstung.
- Berühren Sie keine Batterien, die in Wasser getaucht wurden, um Stromschläge zu vermeiden. Entsorgen Sie durchnässte Batterien über die richtigen Recyclingkanäle.
- Elektrolyt ist ätzend und kann Reizungen und Verätzungen verursachen. Wenn Sie in direkten Kontakt mit dem Batterieelektrolyt kommen:
  a. Einatmen von Dämpfen: Verlassen Sie den kontaminierten Bereich, gehen Sie sofort an die frische Luft und suchen Sie einen Arzt auf.
  b. Augenkontakt: Augen sofort mindestens 15 Minuten lang mit Wasser ausspülen, Augen nicht reiben und sofort einen Arzt aufsuchen.
  c. Hautkontakt: Waschen Sie den infizierten Bereich sofort mit Wasser und Seife und suchen Sie sofort einen Arzt auf.
  d. Verschlucken: Sofort ärztliche Hilfe in Anspruch nehmen.
- Befolgen Sie die örtlichen Richtlinien für die ordnungsgemäße Entsorgung von Batterien; verbrennen, zerkleinern oder entsorgen Sie sie niemals unsachgemäß.

Persönliche Vorsichtsmaßnahmen

- Tragen Sie bei Arbeiten in der Nähe von Batterien einen Schutz für Augen und Kleidung.
- Vermeiden Sie Rauchen, Funken oder Flammen in der Nähe der Batterie oder des Motors.
- Unter ungünstigen Bedingungen kann Flüssigkeit herausspritzen. Bei Kontakt mit der Flüssigkeit mit Wasser spülen; bei Kontakt mit den Augen ärztliche Hilfe in Anspruch nehmen.

BEWAHREN SIE DIESE ANLEITUNG AUF

2. Packliste

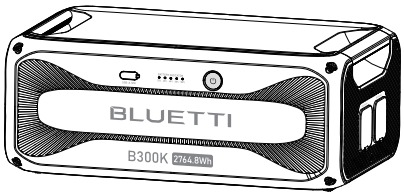

B300K
Tragbare Powerstation

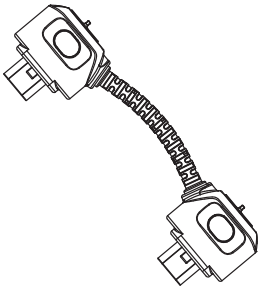

CA90
Batterieerweiterungskabel
(10.62in / 270mm)

Dokumentation

Das folgende Zubehör ist möglicherweise nicht im Lieferumfang enthalten. Bitte kaufen Sie optionales Zubehör unter https://de.bluettipower.eu/

Optionales Zubehör

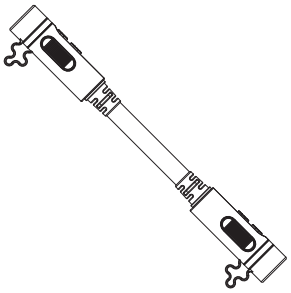

P090A
Batterieerweiterungskabel
(800 mm)

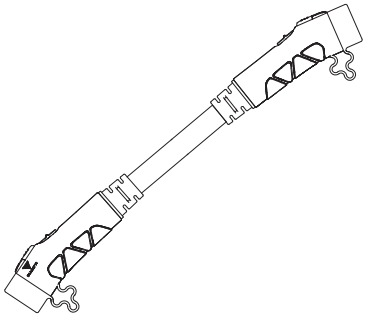

P090D-P150D-Batterieerweiterungskabel
(800 mm)

Hinweis:
Batterieerweiterungskabel:
Verbinden Sie den B300K mit dem Apex300 oder anderen B300K-Einheiten über das CA90-Batterie-Erweiterungskabel.
Verbinden Sie den B300K mit dem AC300, AC200MAX oder AC200L über das P090A-Batterie-Erweiterungskabel.
Verwenden Sie das P090D-zu-P150D-Kabel für den Anschluss an den AC500.

3. Übersicht der B300K

Die B300K kann zusammen mit der AC300, AC500, AC200MAX und AC200L als 2764,8-Wh-Erweiterungspaket verwendet werden. Sie eignet sich auch als eigenständige Gleichstrom-Powerstation für Geräte wie Telefone, Bluetooth-Lautsprecher und Lampen.

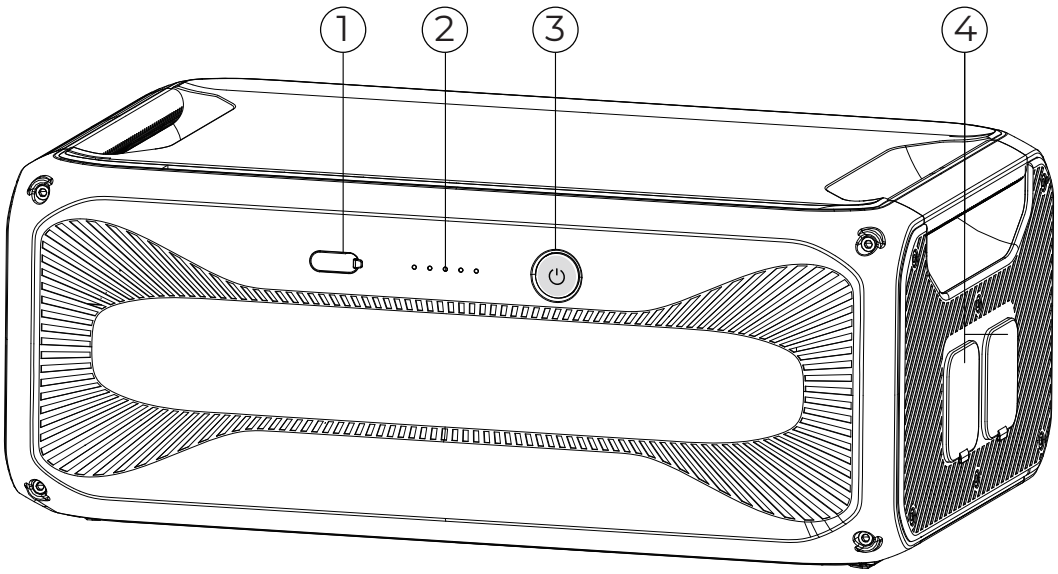

① USB-A-Anschluss

② LED-Anzeigen*

③ Ein/Aus-Taste**

④ Batterieerweiterungsanschlüsse

* Anzeige von Batteriestand und Betriebsstatus.
** Die LED-Leuchte der Taste zeigt den Betriebsstatus an.
Weitere Informationen finden Sie in Kapitel 5 (Statusanzeigen) und Kapitel 8 (Fehlerbehebung).

4. Verwendung der B300K

Ein-/Ausschalten

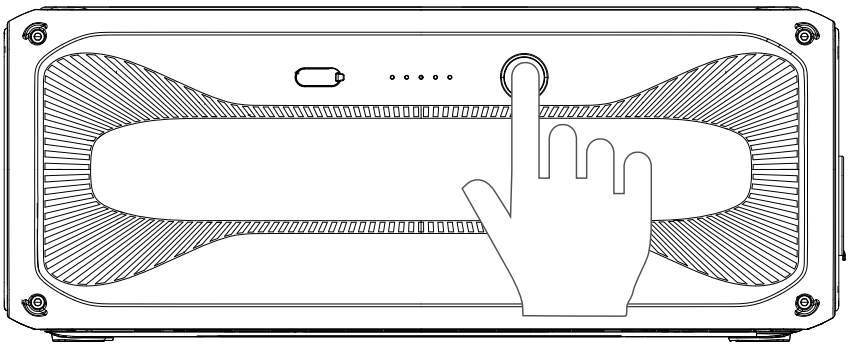

Einschalten

1. Halten Sie die Ein/Aus-Taste mehrere Sekunden gedrückt.
2. Wenn die LED der Taste leuchtet, befindet sich die B300K im Standby-Modus.
3. Die LED-Leuchten zeigen den Batteriestand an.

Ausschalten

1. Halten Sie die Ein/Aus-Taste mehrere Sekunden gedrückt.
2. Die LED der Taste und die LED-Leuchten erlöschen.

Hinweis: Wenn die B300K an eine Stromquelle angeschlossen ist, schaltet sie sich automatisch ein, wenn die Kombination mit Wechselstrom oder Solarzellen geladen wird.

Anschluss an B300K und Powerstation

Anschluss an B300K-Batterie

Verwenden Sie das Batterieerweiterungskabel CA90, um B300K-Geräte miteinander zu verbinden.

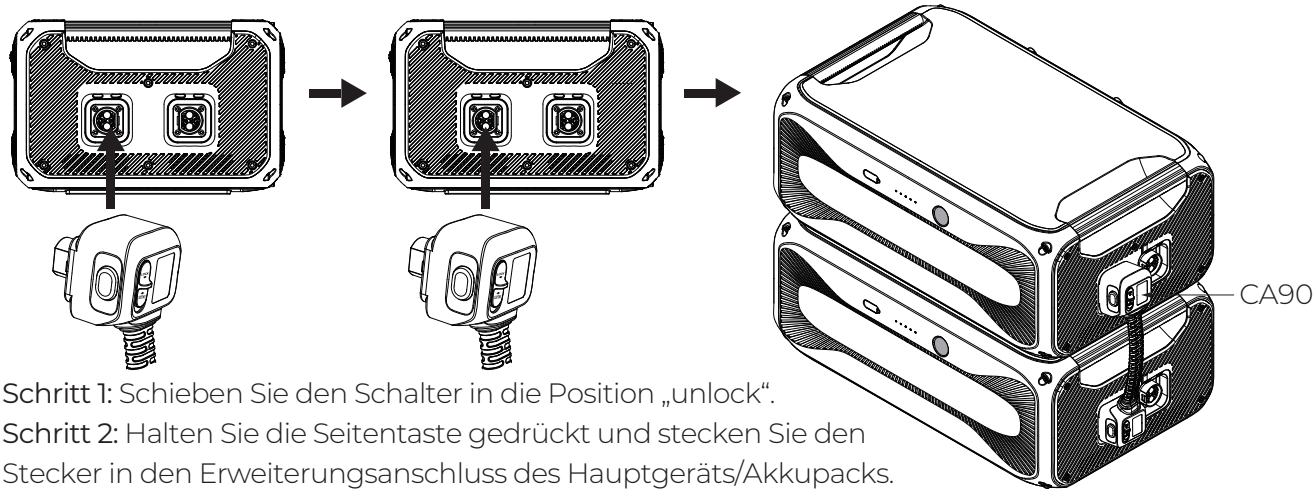

Schritt 1: Schieben Sie den Schalter in die Position „unlock“.
Schritt 2: Halten Sie die Seitentaste gedrückt und stecken Sie den Stecker in den Erweiterungsanschluss des Hauptgeräts/Akkupacks.
Schritt 3: Stellen Sie nach einer sicheren Verbindung den Schalter auf die Position „lock“.

Verwenden Sie die Batterie-Erweiterungskabel, um bis zu 6 B300K-Batterien für eine maximale Kapazität von 19.353,6 Wh anzuschließen.

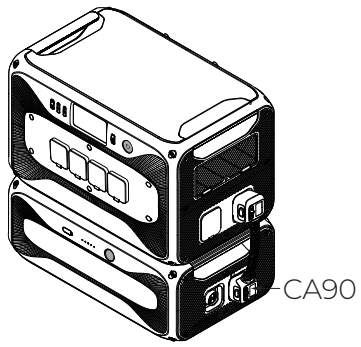

Apex 300 + 1*B300K

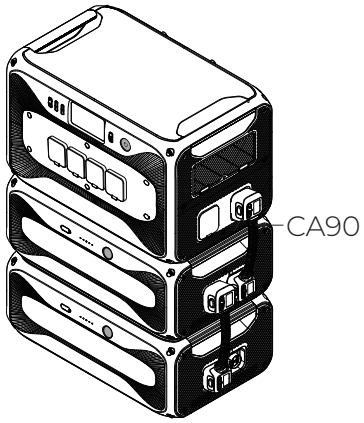

Apex 300 + 2*B300K

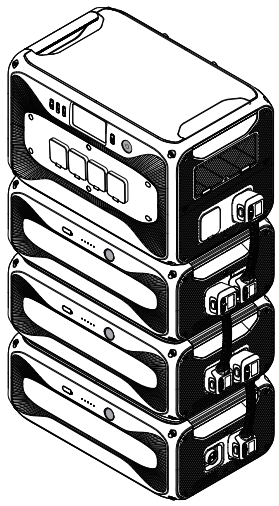

Apex 300 + 3*B300K

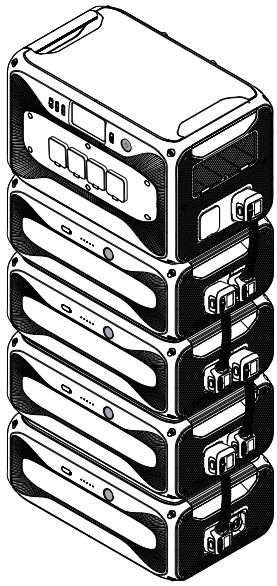

Apex 300 + 4*B300K

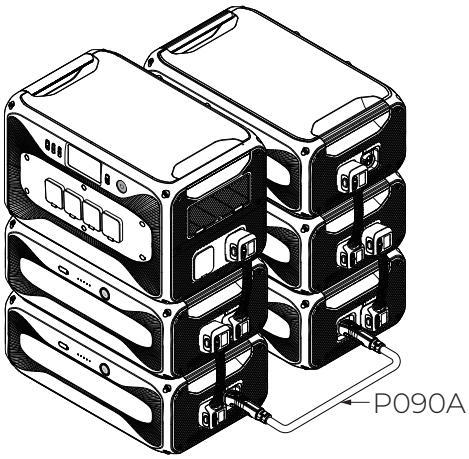

Apex 300 + 5*B300K

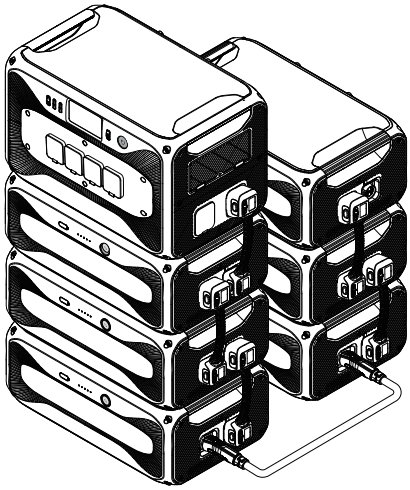

Apex 300 + 6*B300K

Hinweis:

- Schalten Sie alle Geräte aus, bevor Sie sie anschließen.
- Schalten Sie die Apex 300 ein und die Batterie wird automatisch aktiviert. Es wird empfohlen, die Geräte zu stapeln.
- Wenn Sie zwei oder mehr B300K-Batterien anschließen, empfehlen wir, die Geräte mit Metallhalterungen und Schrauben sicher an der Wand zu befestigen.
- Die Apex 300 ist sowohl mit B300- als auch mit B300S-Batteriepacks kompatibel. Eine gleichzeitige Verwendung verschiedener Batteriepacks wird jedoch nicht empfohlen.
- Zum normalen Laden und Entladen müssen beide Enden aller Batteriekabel verriegelt sein.
- Das P090D-Kabel muss separat erworben werden.

Anschluss an AC300

Schließen Sie bis zu vier B300K-Geräte für eine maximale Kapazität von 11.059,2 Wh an.

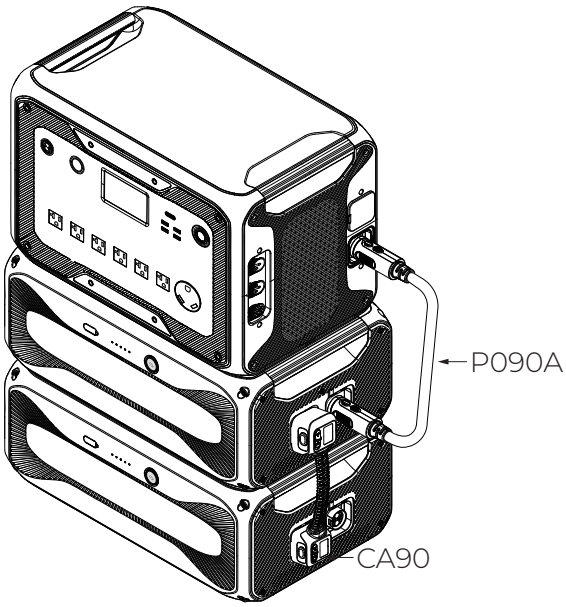

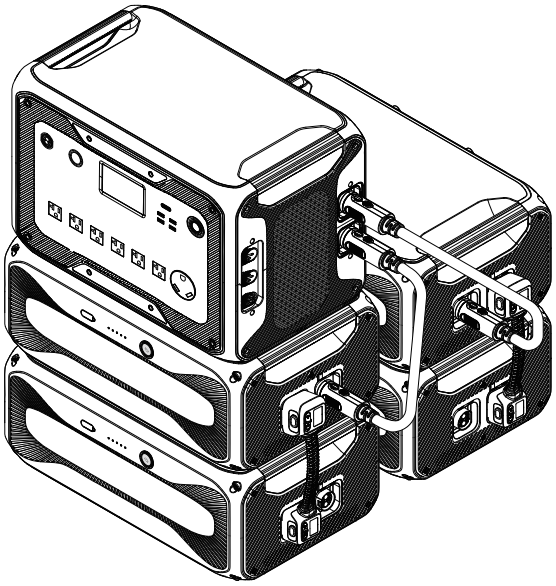

Hinweis: Der AC300 kann mithilfe der Batterieerweiterungskabel P090A gleichzeitig mit B300K- und B300-Erweiterungsbatterien betrieben werden.

Anschluss an AC200MAX

Schließen Sie bis zu zwei B300K-Geräte für eine maximale Kapazität von 5.529,6 Wh an.

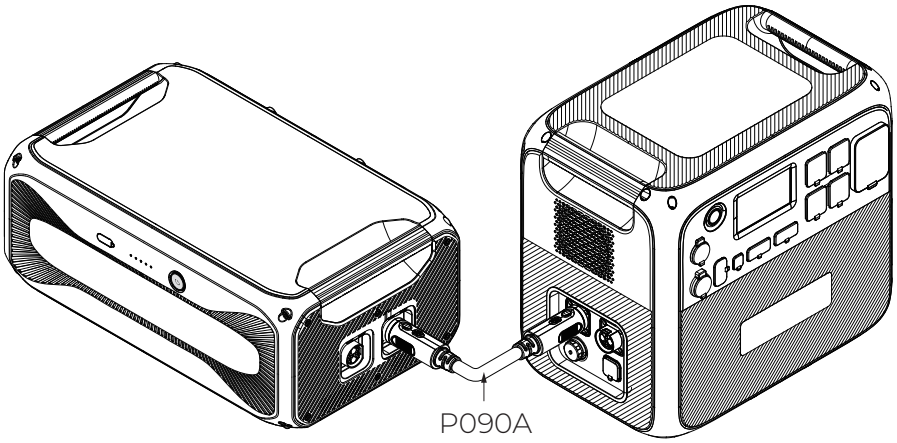

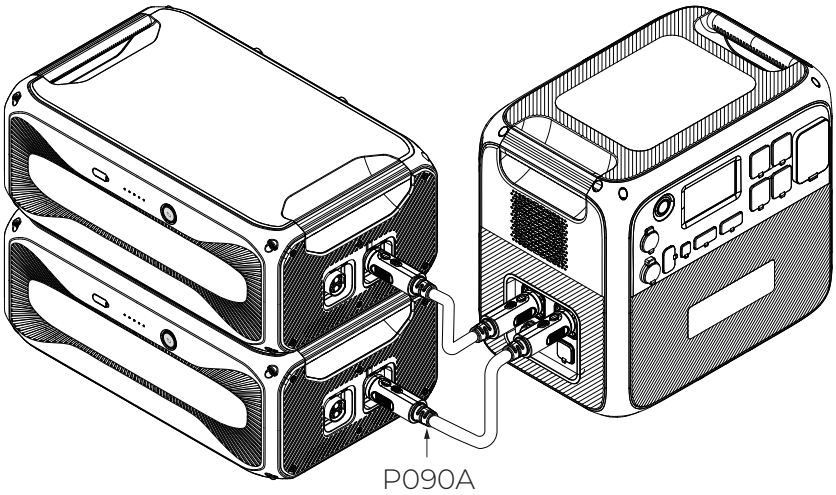

Anschluss an AC200L

Schließen Sie bis zu zwei B300K-Geräte für eine maximale Kapazität von 5.529,6 Wh an.

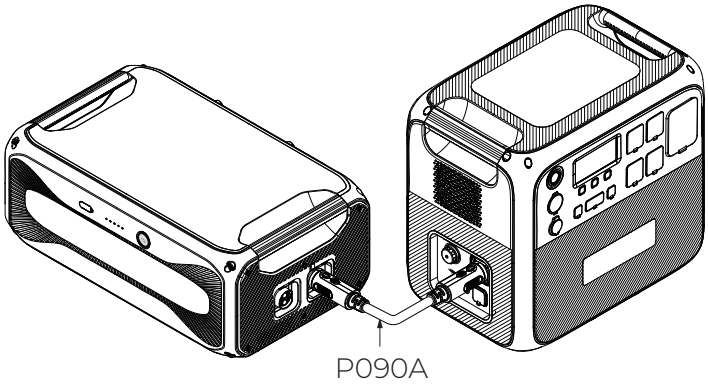

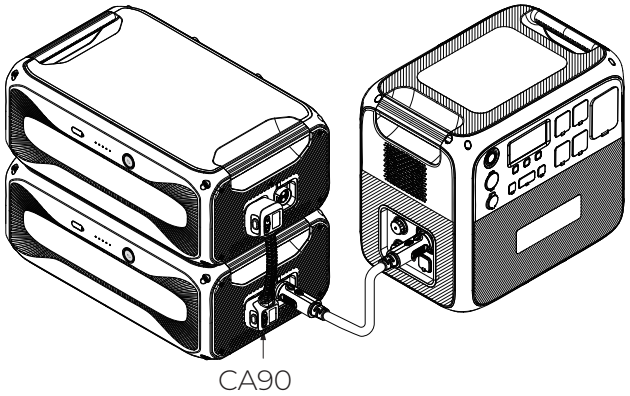

Anschluss an AC500

Schließen Sie bis zu sechs B300K-Geräte für eine maximale Kapazität von 16.588,8 Wh an.

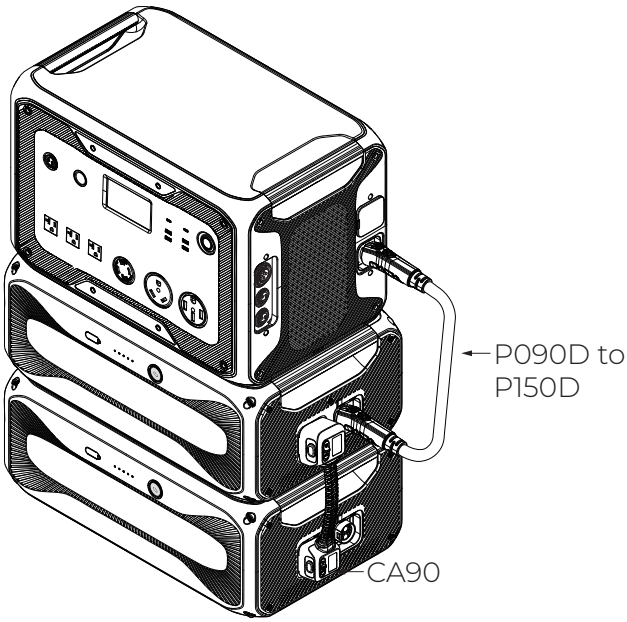

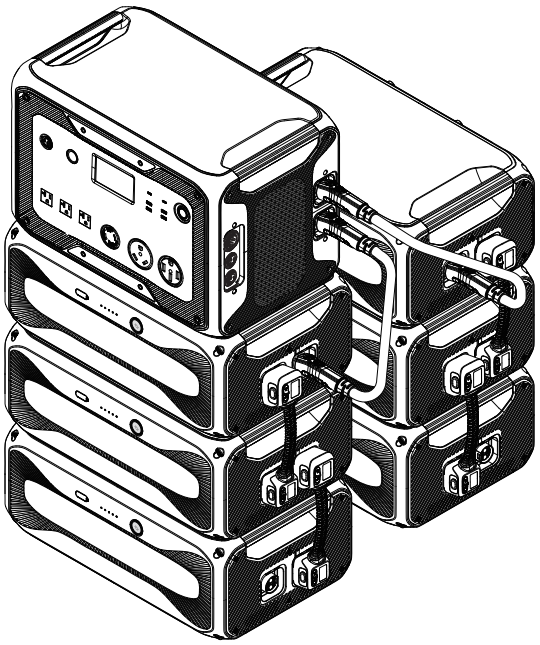

Hinweis: Der AC500 kann gleichzeitig mit den Erweiterungsbatterien B300K, B300S und B300 betrieben werden. So schlie?en Sie sie an:

Verbindung	Verbindung
AC500 bis B300S	P150D Batterieerweiterungskabel
AC500 bis B300K/B300	P090D zu P150D Batterieerweiterungskabel
B300K/B300 bis B300S	P090D zu P150D Batterieerweiterungskabel
B300K bis B300	P090A Batterieerweiterungskabel

Laden

Schließen Sie die B300K zum Aufladen an eine Powerstation an. Bei Anschluss an eine AC300 oder AC500 wird sie ca. 45 Minuten von 5 % auf 80 % aufgeladen.

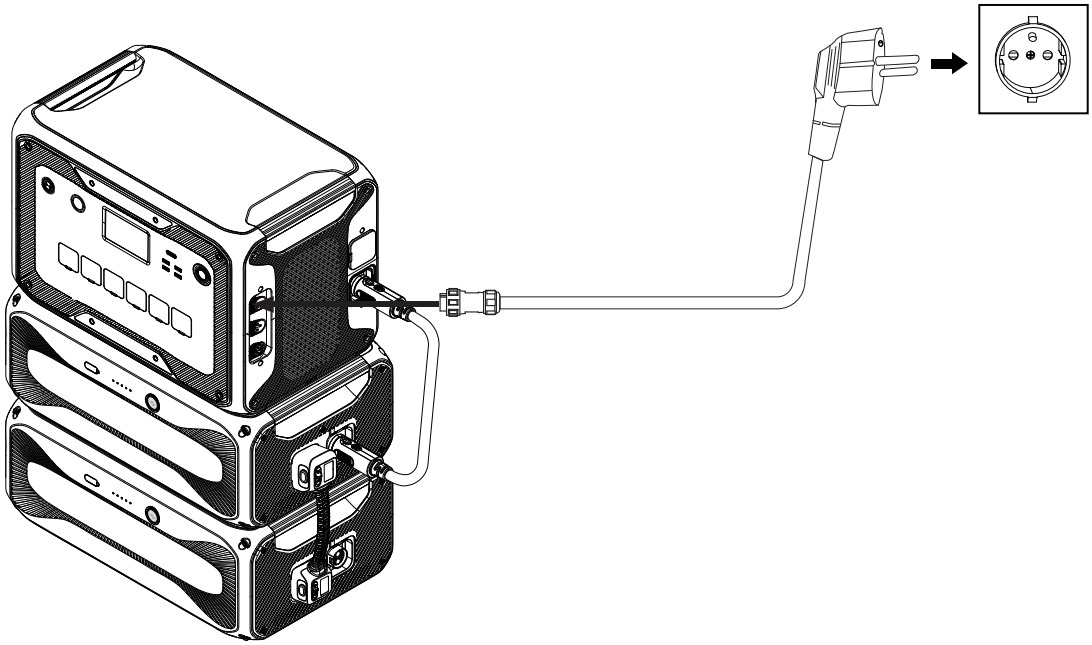

Hinweis: Empfohlene Ladetemperatur: 15 °C bis 30 °C

Steuerung und Überwachung

Schließen Sie die B300K an eine Powerstation an, prüfen Sie den Batteriestand und aktualisieren Sie das Gerät mit der BLUETTI App. Weitere Einzelheiten entnehmen Sie bitte dem Benutzerhandbuch der App Ihrer Powerstation.

5. Statusanzeigen

Anzeige	Status	Beschreibung
Ein/Aus-Taste	Stetig grün	Normaler Betrieb
	Blinkt 4 Mal pro Sekunde	Störung
	Blinkt einmal alle 1,5 Sekunden	Aktualisierung läuft
	Aus	Herunterfahren
	Blinkt zweimal, pausiert 4 Sekunden und wiederholt sich	Das Batterieerweiterungskabel ist nicht verriegelt.
LEDs	• Jede leuchtende LED steht für 20 % Ladezustand. • Alle LEDs leuchten bei voller Ladung dauerhaft und erlöschen bei vollständiger Entladung. • Blinkende LEDs zeigen den Ladefortschritt an.	

6. Wartung und Pflege

- Wenn der SoC-Wert ohne Stromzufuhr auf 1 % sinkt, schalten Sie das Gerät sofort aus, um eine Tiefentladung zu vermeiden.
- Laden Sie das Gerät vor der Lagerung auf 60-80 % SoC auf und führen Sie alle 6 Monate einen vollständigen Ladezyklus durch, um die Gesundheit der Batterie zu erhalten.
- Bei langfristiger Lagerung über 6 Monate sollte die Batterie auf 40 %-60 % SoC aufgeladen und alle 3 Monate vollständig entladen werden.
- Sichere Lagertemperatur: -20 °C bis 40 °C. Bei einer Lagerung von mehr als einem Monat ist ein Bereich von -20 °C bis 25 °C anzustreben. Führen Sie vor der Wiederverwendung einen Ladezyklus durch.
- Vermeiden Sie eine längere Lagerung, da dies die Leistung und Lebensdauer des Akkus beeinträchtigen kann.
- Verwenden Sie ein trockenes und weiches Handtuch, um die Außenseite der Batterie zu reinigen.

7. Technische Daten

Allgemein	
Modell	B300K
Batteriekapazität	2.764,8 Wh (51,2 V, 54 Ah)
Batterietyp	LFP
Nettogewicht	Ca. 29,5 kg
Abmessungen (L × B × H)	525 × 327 × 209 mm
Ladetemperatur	0 °C bis 40 °C
Entladetemperatur	-20 °C bis 40 °C
Aufbewahrungstemperatur	Bis zu 1 Monat: -20 °C bis 40 °C Bis zu 6 Monate: -20 °C bis 25 °C
Luftfeuchtigkeit im Betrieb	5 % bis 95 % RH
Ladestrom	60 A Max. (Kann außerhalb der angegebenen Temperaturbereiche geringer sein)
Entladestrom	70 A max.
2 × Erweiterungsanschluss	58,4 VDC max., 90 A max.
DC-Ausgang	
USB-A	12 W max., 5 V/2,4 A

8. Fehlerbehebung

Bei einem Fehler der B300K weisen unterschiedliche LED-Kombinationen auf die jeweilige Ursache hin. Soft Errors können Sie durch einen Neustart des Geräts beheben. Bei Hardwareproblemen wenden Sie sich bitte bezüglich einer Reparatur oder eines Austauschs an den BLUETTI Support. Einzelheiten sind der nachstehenden Tabelle zu entnehmen.

Statusanzeigen	Beschreibung
Soft Errors	
☼ ● ● ● ●	Niedrige Spannung
● ☼ ● ● ●	Zu hohe/niedrige Temperatur
☼ ☼ ● ● ●	Fehler vor dem Aufladen
● ● ☼ ● ●	Kurzschluss
☼ ● ☼ ● ●	Fehler bei Adresszuweisung
● ☼ ☼ ● ●	Überstrom beim Laden und Entladen
☼ ☼ ☼ ● ●	Entladeschutz
Hardwarefehler	
● ● ● ☼ ●	NTC-Fehler
☼ ● ● ☼ ●	Störung in Zelle
● ☼ ● ☼ ●	Fehlerhafte Referenzspannung (3,3 V)
☼ ☼ ● ☼ ●	AFE-Fehler
● ● ☼ ☼ ●	Fehlerhafter aktueller Nullpunkt
☼ ● ☼ ☼ ●	Batteriezelle getrennt
● ☼ ☼ ☼ ●	MOS-Fehler beim Laden
☼ ☼ ☼ ☼ ●	MOS-Fehler beim Entladen
● ● ● ● ☼	Fehlerhafter Spannungsunterschied in Zelle
☼ ● ● ● ☼	Fehler bei Stromerkennung

Anhang 1 Häufig gestellte Fragen

F1: Wie kann ich die Garantie in Anspruch nehmen?

A: Bitte lesen Sie die Garantiekarte.

F2: Wie aktualisiert man die B300K?

A: Verbinden Sie die B300K mit der Powerstation und aktualisieren Sie sie über die BLUETTI App unter Einstellungen > Firmware-Upgrade. Folgen Sie den Anweisungen in der App.

F3: Kann das Gerät gleichzeitig laden und entladen?

A: Ja, die B300K unterstützt Durchgangsladung.

F4: Warum entlädt sich die B300K nie vollständig?

A: Die B300K verfügt über eine gewisse Energiereserve, um eine Überentladung zu vermeiden und die Lebensdauer des Akkus zu verlängern.

F5: Kann ich den Akku nach einer vollständigen Entladung ungeladen lassen?

A: Nein, laden Sie ihn nach dem Gebrauch sofort auf, um Schäden zu vermeiden. Lagern Sie den Akku vorher mindestens 12 Stunden lang in einer Umgebung von mindestens 10 °C.

Need Help? We're here for you!

Customer Service (DE)

+49 0800 6273016 (Monday to Friday: 9:00 - 12:00, 13:00 - 18:00)

sale-de@bluettipower.com

Customer Service (UK)

+44 8000472906 (Monday to Friday 8:00 - 12:00, 13:00 - 17:00)

sale-uk@bluettipower.com

Customer Service (EU & Ukraine)

+49 8006273016 (Monday to Friday 9:00 - 12:00， 13:00 - 18:00)

sale-eu@bluettipower.com

Customer Service (FR)

+33 257588052 (Monday to Friday 8:00 - 12:00, 13:00 - 17:00)

sale-fr@bluettipower.com

Customer Service (IT)

+39 0810808309 (Monday to Friday 8:00 - 12:00, 13:00 - 17:00)

sale.it@bluettipower.com

Customer Service (ES)

+34 912159066 (Monday to Friday 8:00 - 12:00, 13:00 - 17:00)

bluetti-es@bluettipower.com

Visit Us

EU REP

Company: POWEROAK GmbH

Address: Schumannstraße 27, 6th Floor, 60325 Frankfurt am Main

UK REP

Company: POWEROAK ENERGY UK CO.,LTD

Address: Unit 2 NorthGate, Bolsover Business Park, Woodhouse Lane

Chesterfield England, S44 6BD

BLUETTI

Certificate

Inspector: _____

QC: _____

Just Power On

P/N: 17.0303.0871-00A0